LAMPIRAN XV PERATURAN BUPATITANAH LAUT
NOMOR : 16 TAHUN 2017
TANGGAL : 1 Februari 2017

URAIAN PROSEDUR

1. Persiapan Audit/ Pemeriksaan

Uraian Prosedur	Pelaksana					Mutu Baku			Ket
	Inspektur	Dalnis	Ketua Tim Audit	Tim Audit	Sekretariat	Kelengkapan	Waktu	Output	
1	2	3	4	5	6	7	8	9	10
a. <u>Penerbitan Keputusan Pembentukan Tim</u> ⇨ Sekretariat menyiapkan rancangan keputusan tentang pembentukan tim audit. ⇨ Inspektur menelaah rancangan keputusan pembentukan tim audit. ⇨ Inspektur menandatangani keputusan tentang pembentukan tim audit.	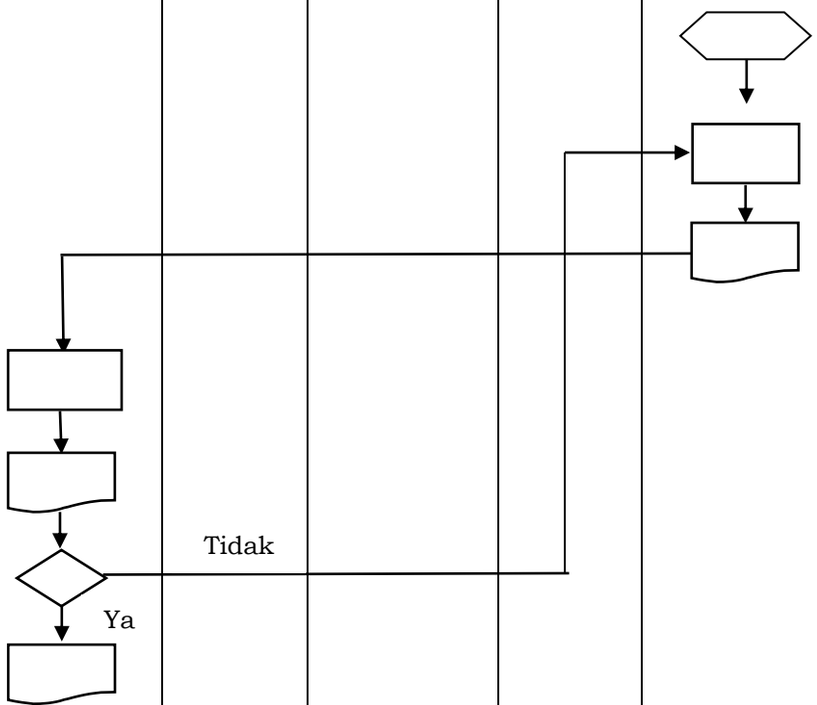								

Uraian Prosedur	Pelaksana					Mutu Baku			Ket
	Inspektur	Dalnis	Ketua Tim Audit	Tim Audit	Sekretariat	Kelengkapan	Waktu	Output	
1	2	3	4	5	6	7	8	9	10
b. <u>Penyiapan, Perumusan, Pembahasan, dan Penyepakatan Dokumen RPKA</u> ⇨ Pengendali Teknis dan Ketua Timmengoordinasikanperumusan substansi RPKA. ⇨ Tim Audit melakukanperumusan dan pembahasan RPKA. ⇨ Tim Audit memaraf pada setiap lembar RPKA. ⇨ Tim Audit menandatanganiNK-RPKA.		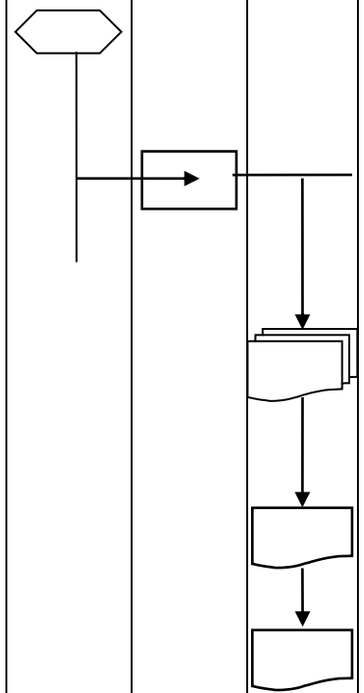							

Uraian Prosedur	Pelaksana					Mutu Baku			Ket
	Inspektur	Dalnis	Ketua Tim Audit	Tim Audit	Sekretariat	Kelengkapan	Waktu	Output	
1	2	3	4	5	6	7	8	9	10
c. <u>Penelaahan dan Persetujuan RPKA</u> ⇨ Tim Audit menyiapkan RPKA ⇨ Inspektur menelaah RPKA. ⇨ Inspektur menyetujui RPKA menjadi PKA. ⇨ Inspektur menandatangan i Lembar Persetujuan RPKA. ⇨ RPKA ditetapkan menjadi PKA.	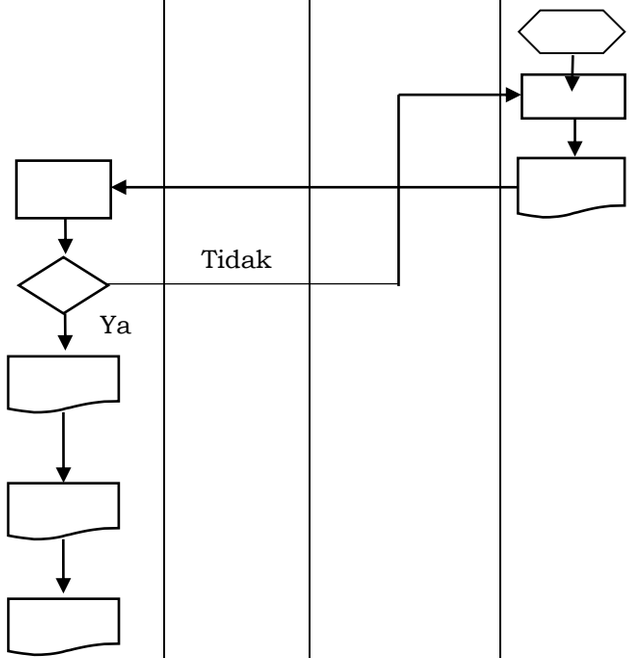								

Uraian Prosedur	Pelaksana					Mutu Baku			Ket
	Inspektur	Dalnis	Ketua Tim Audit	Tim Audit	Sekretariat	Kelengkapan	Waktu	Output	
1	2	3	4	5	6	7	8	9	10
d. <u>Penerbitan Surat Tugas Audit</u> ⇨ Sekretariat menyiapkan surat tugas audit ⇨ Inspektur menelaah konsep surat tugas audit. ⇨ Inspektur menandatangan i surat tugas audit.	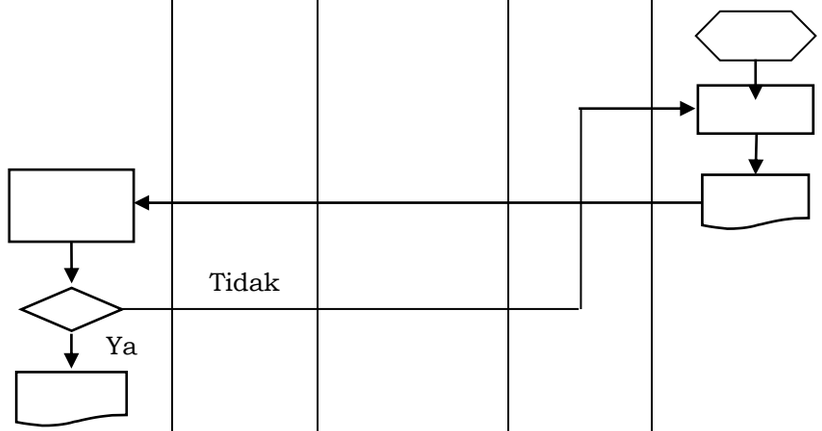								

Uraian Prosedur	Pelaksana					Mutu Baku			Ket
	Inspektur	Dalnis	Ketua Tim Audit	Tim Audit	Sekretariat	Kelengkapan	Waktu	Output	
1	2	3	4	5	6	7	8	9	10
e. <u>Penandatangan Dokumen Pakta Integritas</u> ⇨ Tim Audit menyiapkan Dokumen Pakta Integritas. ⇨ Inspektur menelaah dokumen pakta integritas. ⇨ Inspektur menandatangani dokumen pakta integritas. ⇨ Tim Audit menandatangani Dokumen Pakta Integritas.	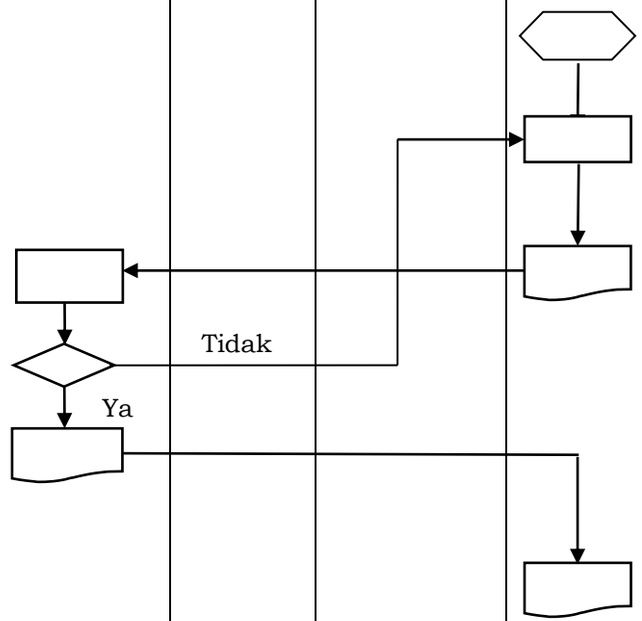								
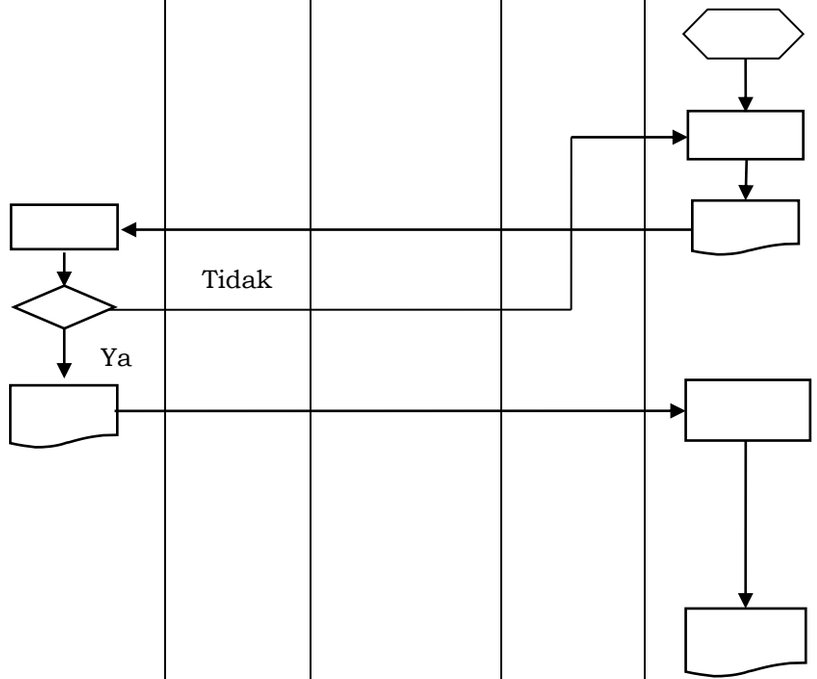
Uraian Prosedur	Pelaksana					Mutu Baku			Ket
	Inspektur	Dalnis	Ketua Tim Audit	Tim Audit	Sekretariat	Kelengkapan	Waktu	Output	
1	2	3	4	5	6	7	8	9	10
f. <u>Pemberitahuan Audit</u> ⇨ Sekretariat menyiapkan surat pemberitahuan audit. ⇨ Inspektur menelaah surat pemberitahuan audit. ⇨ Inspektur menandatangani surat pemberitahuan audit. ⇨ Sekretariat menyampaikan surat pemberitahuan audit kepada pimpinan auditi berkenaan.